City Maße

Bohrlochhöhen für Schraubhaken, Anschlussmaße und Abflusshöhen

City dimensions

Drilling point for screw hooks, dimensions for mounting and drain

CITY03

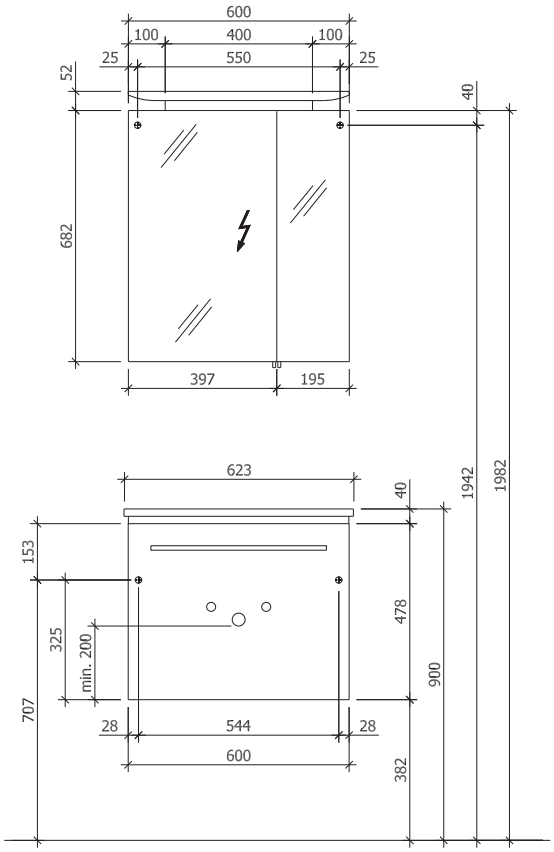

CITY03P

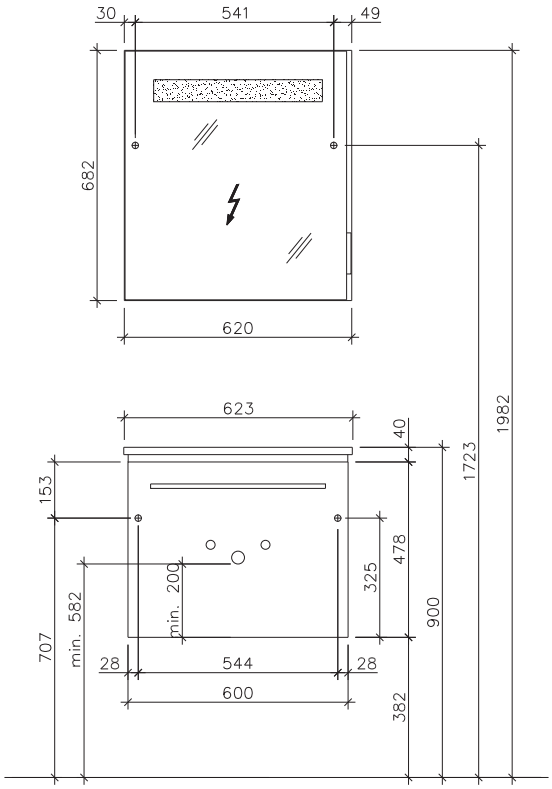

CITY01 (L/R)

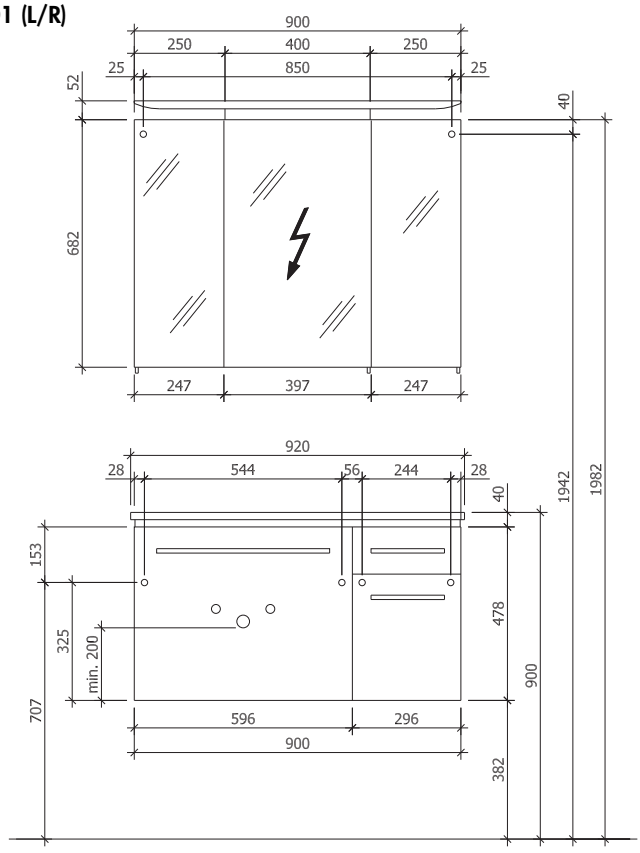

CITY01P (L/R)

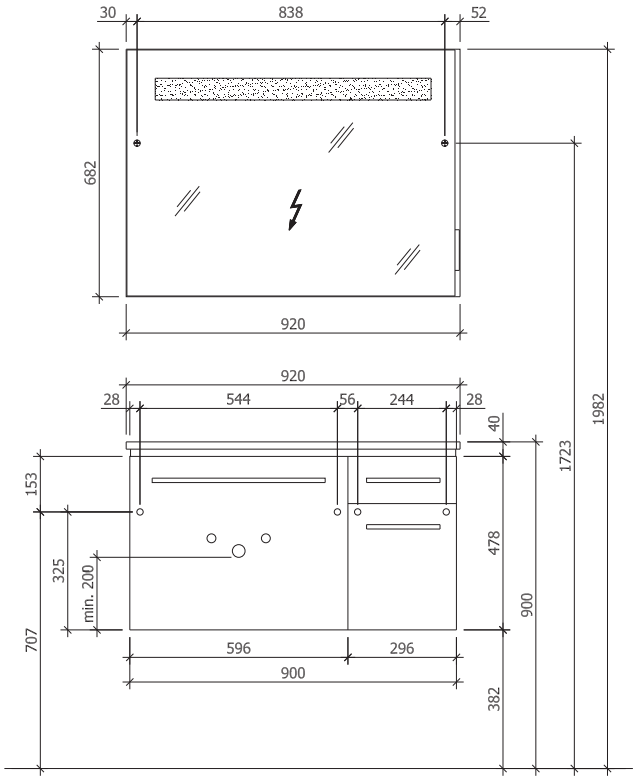

Irrtümer und Druckfehler unter Vorbehalt!

City Maße

Bohrlochhöhen für Schraubhaken, Anschlussmaße und Abflusshöhen

City dimensions

Drilling point for screw hooks, dimensions for mounting and drain

CITY04

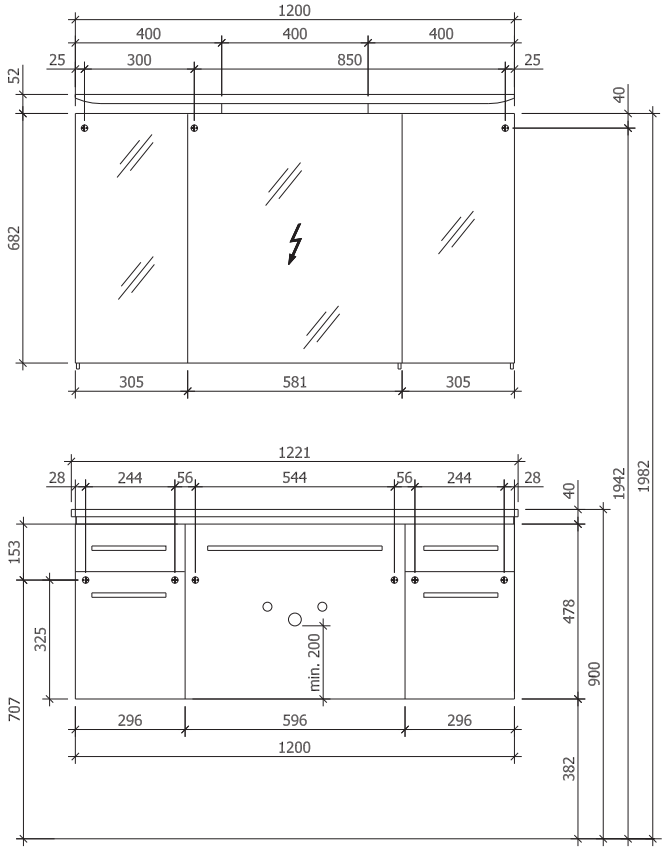

CITY04P

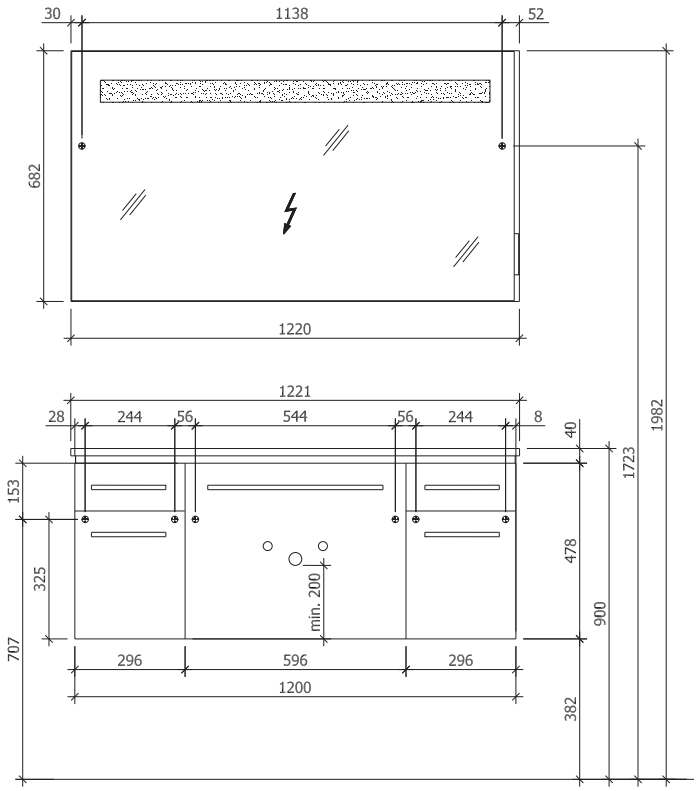

CITY05

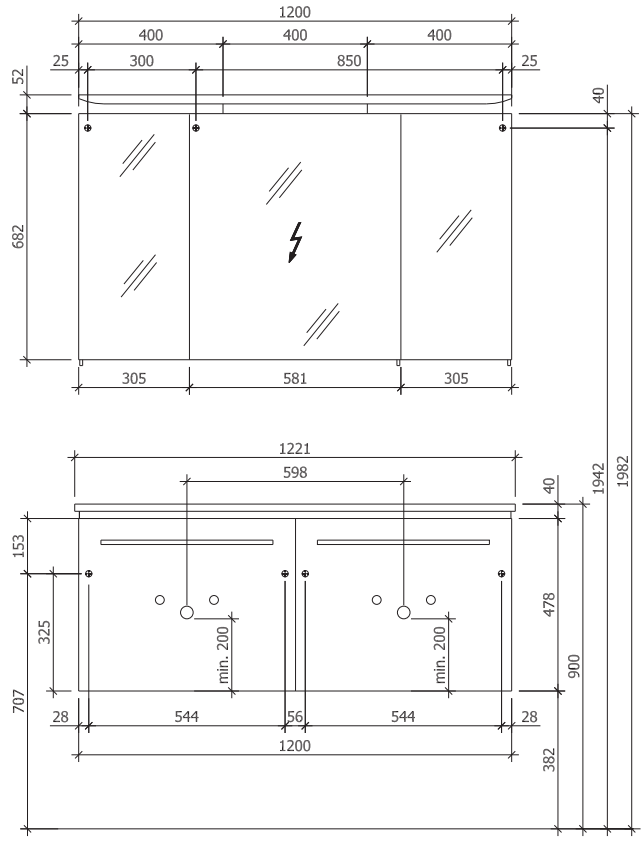

CITY05P

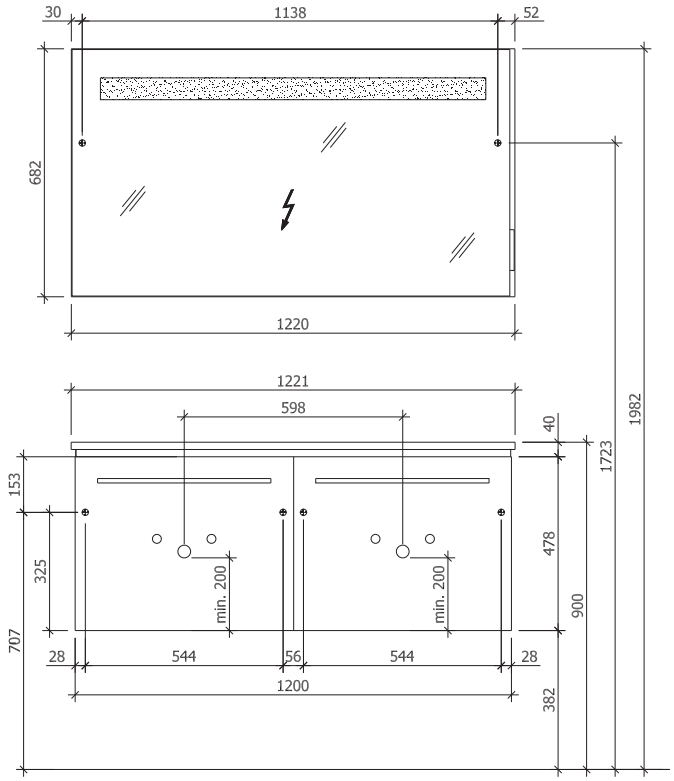

City Maße

Bohrlochhöhen für Schraubhaken, Anschlussmaße und Abflusshöhen

City dimensions

Drilling point for screw hooks, dimensions for mounting and drain

CITY06

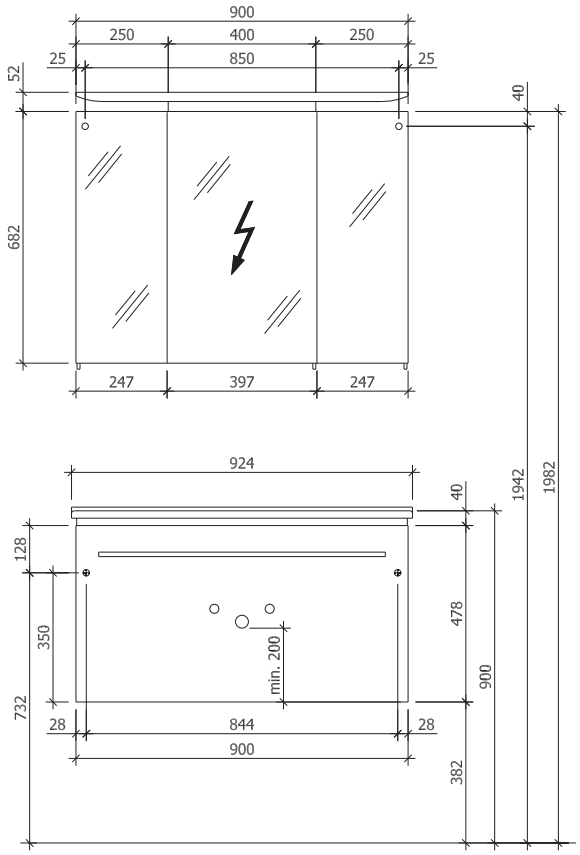

CITY06P

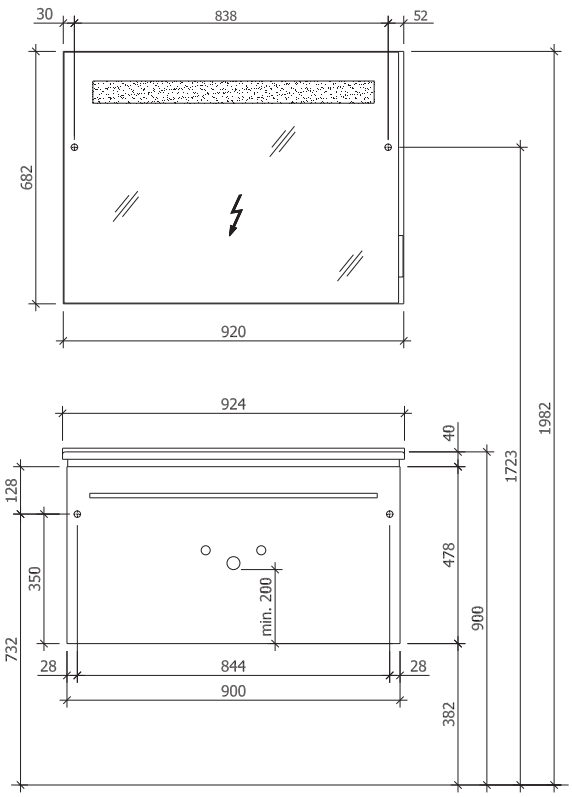

CITY02

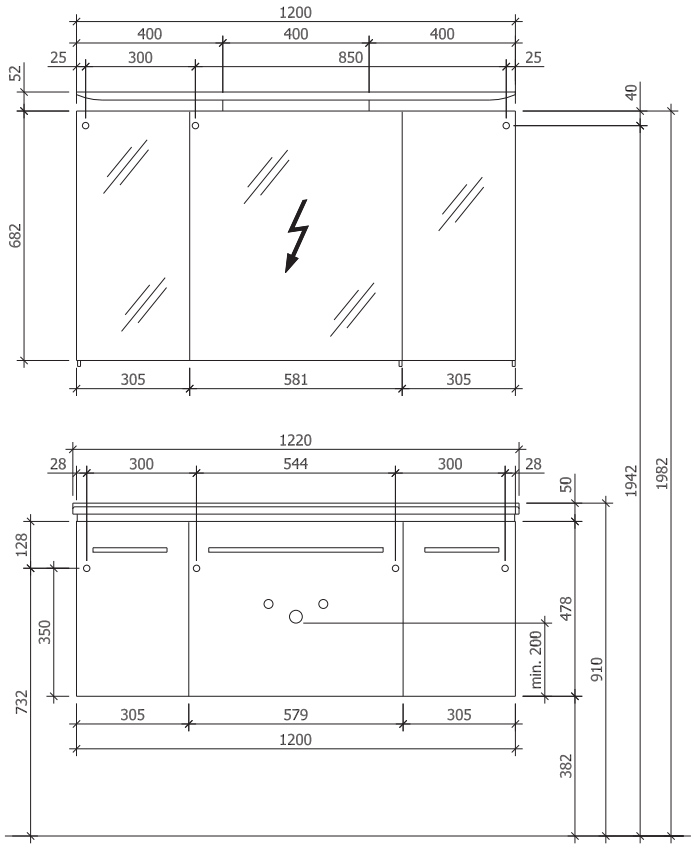

CITY02P

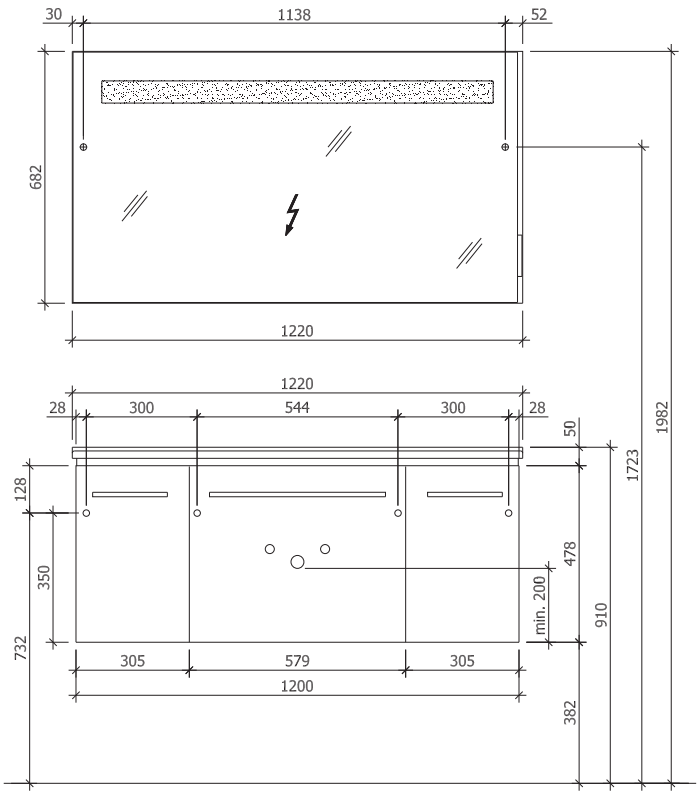

Irrtümer und Druckfehler unter Vorbehalt!

City Maße

Bohrlochhöhen für Schraubhaken, Anschlussmaße und Abflusshöhen

City dimensions

Drilling point for screw hooks, dimensions for mounting and drain

CUAK60(D)/CITYK60
CUAK90(D)/CITYK90

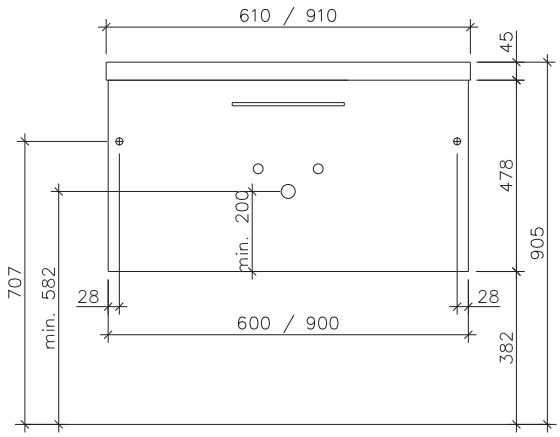

CUAK120D(D)/CITYK120D

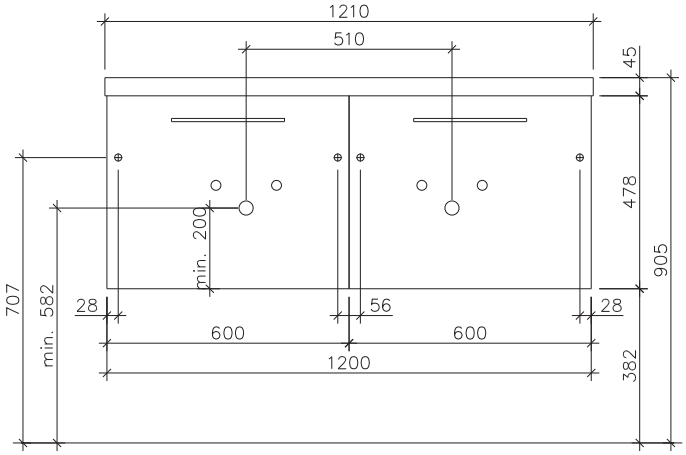

HB400(D)
HBW400(D)

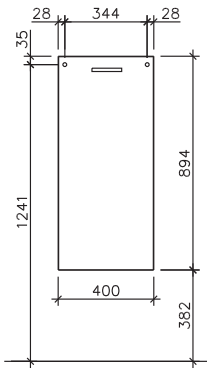

MI400(D)

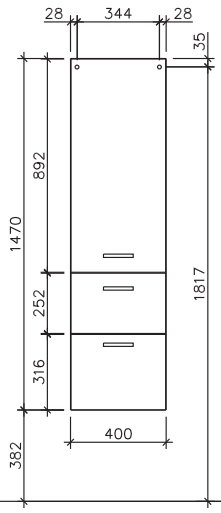

MI600(D)

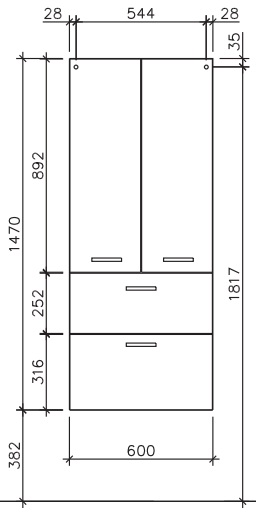

HA400(D)
HT400(D)
HW400(D)

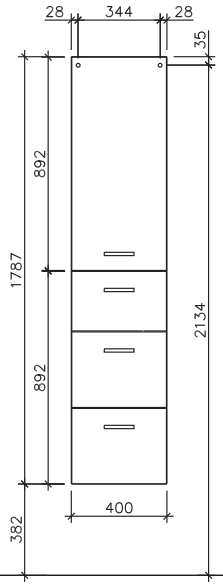
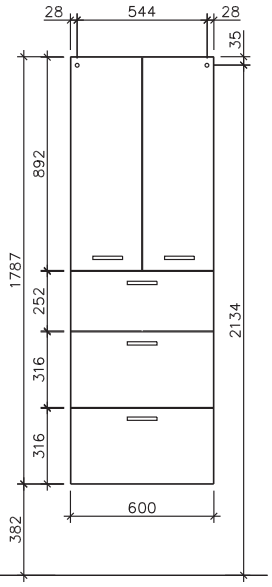
HA600(D)